Satel

AMBER

CE

amber_int 11/12

CYFROWA PASYWNA CZUJKA PODCZERWIENI
DIGITAL PASSIVE INFRARED DETECTOR
DIGITALER PASSIV-INFRAROT-MELDER
ЦИФРОВОЙ ПИК-ИЗВЕЩАТЕЛЬ
ЦИФРОВИЙ ПАСИВНИЙ ІЧ-СПОВІЩУВАЧ
DETECTEUR INFRAROUGE PASSIF NUMERIQUE
DIGITALE PASSIEF INFRAROOD DETECTOR
RILEVATORE DIGITALE AD INFRAROSSI PASSIVI
DETECTOR INFRARROJO PASIVO DIGITAL
DIGITÁLNÍ PASIVNÍ INFRAČERVENÝ DETEKTOR
DIGITÁLNY PASÍVNY PIR DETEKTOR
ΨΗΦΙΑΚΟΣ ΠΑΘΗΤΙΚΟΣ ΑΝΙΧΝΕΥΤΗΣ ΥΠΕΡΥΘΡΩΝ
DIGITÁLIS PASSZÍV INFRAVÖRÖS MOZGÁSÉRZÉKELŐ

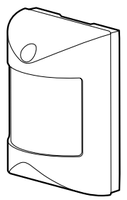

OC03

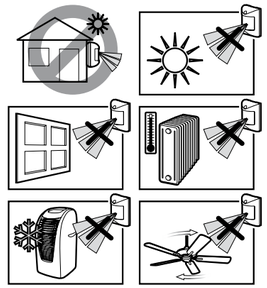

Satel

SATEL sp. z o.o.
ul. Schuberta 79; 80-172 Gdansk, POLAND
tel. +48 58 320 94 00; info@satel.pl; www.satel.eu

PL

Czujka AMBER umożliwia wykrycie ruchu w chronionym obszarze.

WŁAŚCIWOŚCI

- Podwójny pyroelement.
- Cyfrowy algorytm detekcji ruchu.
- Cyfrowa kompensacja temperatury.
- Niski pobór prądu.
- Dioda LED do sygnalizacji.
- Ochrona sabotażowa przed otwarciem obudowy.

PŁYTKA ELEKTRONIKI

① czerwona dioda LED sygnalizująca:
– alarm – świeci przez 2 sekundy;
– rozruch – szybko miga;
② pyroelement.
③ kołki L umożliwiające włączenie/wyłączenie diody LED. Dioda LED jest włączona, gdy kołki są zwarte.
④ kołki S umożliwiające określanie czułości czujki:
– kołki zwarte – wysoka czułość;
– kołki rozwarte – normalna czułość.
⑤ styk sabotażowy (NC).
⑥ zaciski:
+12V – wejście zasilania +12 V DC (±15%);
COM – masa;
NC – przekaźnik (NC);
TMP – styk sabotażowy.

OBSZAR DETEKCJI

Obszar detekcji czujki obrazuje rysunek 2. Należy pamiętać, że montaż na innej wysokości niż 2,4 metra, ma negatywny wpływ na obszar detekcji czujki.

1

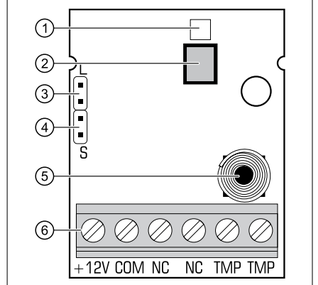

2

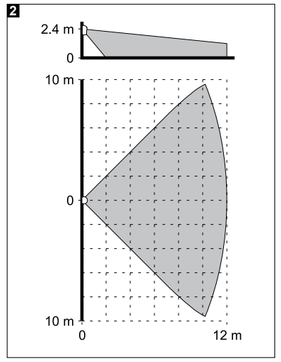

EN

The AMBER detector can detect motion in a protected area.

FEATURES

- Dual element pyrosensor.
- Digital motion detection algorithm.
- Digital temperature compensation.
- Low current consumption.
- LED indicator.
- Tamper protection against cover removal.

ELECTRONICS BOARD

① red color LED to indicate:
– alarm – ON for 2 seconds;
– warm-up – blinking rapidly;
② pyroelectric sensor.
③ L pins for enabling/disabling the LED indicator. The LED indicator is enabled when the pins are shorted.
④ S pins for setting the detector sensitivity:
– pins shorted – high sensitivity;
– pins open – normal sensitivity.
⑤ tamper contact (NC).
⑥ terminals:
+12V – supply input +12 V DC (±15%);
COM – common ground;
NC – relay (NC);
TMP – tamper contact.

COVERAGE AREA

The detector's coverage area is shown in Figure 2. It should be borne in mind that installation at any height other than 2.4 meter will adversely affect the detector's coverage area.

DE

Der AMBER Melder ermöglicht die Bewegungserfassung im geschützten Bereich.

EIGENSCHAFTEN

- Zweifaches Pyroelement.
- Digitaler Detektionsalgorithmus.
- Digitale Temperaturkompensation.
- Niedrige Stromaufnahme.
- LED-Anzeige.
- Sabotageschutz vor dem Öffnen des Gehäuses.

ELEKTRONIKPLATINE

① rote LED zur Anzeige:
– Alarm – leuchtet 2 Sek. lang;
– Anlauf – blinkt schnell
② Pyroelement.
③ Pins L zur Ein-/Ausschaltung der LED. Die LED-Anzeige ist aktiv, wenn die Pins kurzgeschlossen sind.
④ Pins S zur Definierung der Empfindlichkeit des Melders:
– Pins kurzgeschlossen – hohe Empfindlichkeit;
– Pins geöffnet – normale Empfindlichkeit.
⑤ Sabotagekontakt (NC).
⑥ Klemmen:
+12V – Stromversorgungseingang +12 V DC (±15%);
COM – Masse;
NC – Relais (NC);
TMP – Sabotagekontakt.

ERFASSUNGSBEREICH

Die Abbildung 2 zeigt den Erfassungsbereich des Melders. Vergessen Sie nicht, dass die Montage auf einer anderen Höhe als 2,4 m einen negativen Einfluss auf den Erfassungsbereich des Melders hat.

RU

Извещатель AMBER позволяет обнаружить движение в охраняемой зоне.

СВОЙСТВА

- Сдвоенный пироэлемент.
- Цифровой алгоритм обнаружения движения.
- Цифровая компенсация температуры.
- Низкое потребление тока.
- Светодиодный индикатор.
- Тамперная защита от вскрытия корпуса.

ПЕЧАТНАЯ ПЛАТА

① красный светодиод для индикации:
– тревоги – горит в течение 2 секунд;
– пускового состояния – быстро мигает.
② пироэлемент.
③ штырьки L для включения/выключения светодиодной индикации. Индикация включена, если штырьки замкнуты.
④ штырьки S для установки чувствительности извещателя:
– штырьки замкнуты – высокая чувствительность;
– штырьки разомкнуты – нормальная чувствительность.
⑤ тамперный контакт (NC).
⑥ клеммы:
+12V – вход питания +12 В DC (±15%);
COM – масса;
NC – реле (NC);
TMP – тамперный контакт.

ОХРАНЯЕМАЯ ПЛОЩАДЬ

Охраняемая площадь извещателя представлена на рисунке 2. Помните, что установка на высоте иной, чем рекомендуемая 2,4 метра имеет негативное влияние на дальность действия извещателя.

UA

Сповіщувач AMBER дозволяє виявити рух у зоні, яка охороняється.

ВЛАСТИВОСТІ

- Подвійний піроелемент.
- Цифровий алгоритм виявлення руху.
- Цифрова компенсація температури.
- Низьке споживання струму.
- Світлодіод для індикації.
- Тамперний (антисаботажний) контакт, який реагує на відкриття корпусу.

ПЛАТА ЕЛЕКТРОНІКИ

① червоний світлодіод для індикації:
– тривоги – світиться протягом 2 секунд;
– стану пуску – швидко мерехтить;
② піроелемент.
③ штирки L для ввімкнення/вимкнення світлодіодної індикації. Сигналізація ввімкнена, якщо штирки замкнуті.
④ штирки S для встановлення чутливості сповіщувача:
– штирки замкнуті – висока чутливість;
– штирки розімкнуті – нормальна чутливість.
⑤ тамперний контакт (NC).
⑥ клеми:
+12V – вхід живлення +12 В DC (±15%);
COM – маса;
NC – реле (NC);
TMP – тамперний контакт.

РАДІУС ДІЇ СПОВІЩУВАЧА

На малюнку 2 зображено радіус дії сповіщувача. Слід пам'ятати, що встановлення на іншій висоті, ніж 2,4 метра, має негативний вплив на дальність дії сповіщувача, а також може зменшити область охорони.

FR

Le détecteur AMBER peut détecter des mouvements dans la zone protégée.

CARACTÉRISTIQUES

- Double pyroélément.
- Algorithme numérique de détection de mouvement.
- Compensation numérique de température.
- Basse consommation de courant.
- Indicateur LED.
- Protection anti-sabotage à l'ouverture.

CARTE ÉLECTRONIQUE

① voyant LED rouge indiquant :
– alarme – allumé 2 secondes ;
– démarrage – clignote rapidement ;
② pyroélément.
③ broches L pour activer/désactiver voyant LED. L'indicateur LED est activé lorsque les broches sont fermées.
④ broches S pour régler la sensibilité du détecteur :
– broches fermées – haute sensibilité ;
– broches ouvertes – sensibilité normale.
⑤ contact d'autoprotection (NC).
⑥ broches:
+12V – entrée d'alimentation +12 V DC (±15%) ;
COM – masse ;
NC – relais (NC);
TMP – contact d'autoprotection.

ZONE DE COUVERTURE

La figure 2 présente la zone de couverture de détection du détecteur. Il convient de rappeler que l'installation à la hauteur autre que 2,4 mètres, elle pourra affecter négativement le zone de couverture de détection du détecteur.

NL

The AMBER detector kan beweging detecteren in een beschermd gebied.

EIGENSCHAPPEN

- Dual pro sensor element.
- Digitale bewegingsdetectie algoritme.
- Digitale temperatuur compensatie.
- Laag verbruik.
- LED indicatie.
- Sabotage bescherming tegen het openen van de behuizing.

ELEKTRONISCHE PRINT

① Rode LED voor indicatie van:
– alarm – AAN voor 2 seconden;
– opwarmen – snel knipperen;
② Pyro elektrische sensor.
③ L pins voor inschakelen/uitschakelen van de LED indicate. De LED indicatie is ingeschakeld als de pins gesloten zijn.
④ S pins voor de detector gevoeligheidsinstelling:
– pins gesloten – hoge gevoeligheid;
– pins open – normale gevoeligheid.
⑤ Sabotagecontact (NC).
⑥ Aansluitingen:
+12V – voedingsingang +12 V DC (±15%);
COM – common ground;
NC – Relais (NC);
TMP – Sabotage contact.

DETECTIE GEBIED

Het detectiegebied van de detector wordt getoond Figuur 2. Hou er rekening mee dat als de detector op een andere hoogte dan 2.4 meter wordt geplaatst, dit het detectiebereik beïnvloed.

IT

Il rilevatore AMBER, rende possibile la rilevazione di movimento all'interno di un'area protetta.

PROPRIETÀ

- Sensore Piroelettrico a doppio elemento.
- Algoritmo digitale di rilevazione del movimento.
- Compensazione digitale della temperatura.
- Basso assorbimento energetico.
- LED di segnalazione.
- Protezione anti-manomissione, contro l'apertura dell'alloggiamento.

SCHEDA ELETTRONICA

① LED rosso di segnalazione:
– dell'allarme – si illumina per 2 secondi;
– dello stato di inizializzazione – lampeggi rapidi.
② sensore piroelettrico.
③ pin L per l'abilitazione / disabilitazione della segnalazione attraverso l'ausilio del LED. La segnalazione è abilitata quando i pin sono cortocircuitati.
④ pin S per definizione della sensibilità del rilevatore:
– pin cortocircuitati – sensibilità alta;
– pin aperti – sensibilità normale.
⑤ contatto anti-manomissione (NC).
⑥ morsetti di:
+12V – ingresso alimentazione +12 Vcc (±15%);
COM – massa;
NC – relè (NC);
TMP – contatto anti-manomissione.

AREA DI COPERTURA

Nel disegno 2 è mostrata l'area di copertura del rilevatore. Va ricordato, che il montaggio ad altezze diverse da 2,4 metri, ha effetti negativi sull'area di copertura del rilevatore.

ES

El detector AMBER posibilita detectar un movimiento en el objeto supervisado.

PROPIEDADES

- Pirosensor doble.
- Algoritmo digital de detección de movimiento.
- Compensación digital de temperatura.
- Bajo consumo de corriente.
- Indicador LED.
- Protección antisabotaje contra la apertura de la caja.

PLACA ELECTRÓNICA

① diodo LED rojo para indicar:
– alarma – encendido ON durante 2 segundos;
– arranque – parpadeo rápido.
② pirosensor.
③ pins L para activar/desactivar el diodo LED. El indicador LED está activado cuando los pins están cerrados.
④ pins S para ajustar la sensibilidad del detector:
– pins cerrados – sensibilidad alta;
– pins abiertos – sensibilidad normal.
⑤ protección antisabotaje (NC).
⑥ contactos:
+12V – entrada de alimentación +12 V DC (±15%);
COM – masa;
NC – relé (NC);
TMP – protección antisabotaje.

ÁREA DE COBERTURA

En la figura 3 está presentada el área de cobertura. Es preciso tener en cuenta que la altura de la instalación diferente de 2,4 metros, podrá afectar negativamente al rango de detección del detector.

CZ

Detektory AMBER slouží k detekci pohybu ve sledovaném prostoru.

VLASTNOSTI

- Duální pyroelektrický element.
- Digitální algoritmus detekce pohybu.
- Digitální teplotní kompenzace.
- Nízká spotřeba.
- LED kontrolka.
- Tamper ochrana proti otevření krytu.

DESKA ELEKTRONIKY

① červená LED kontrolka znázorňuje:
– poplach – svítí po dobu 2 sekund;
– startovací stav – rychlé blikání.
② pyroelement.
③ piny L pro povolení/zakázání signalizace LED kontrolkou. Signalizace je povolena při propojených pinech.
④ piny S pro nastavení citlivosti detektoru:
– piny propojeny – vysoká citlivost;
– piny rozpojeny – normální citlivost.
⑤ tamper kontakt (NC).
⑥ svorky:
+12V – vstup napájení +12 V DC (±15%);
COM – společná zem;
NC – relé (NC);
TMP – tamper kontakt.

DIAGRAM POKRYTÍ

Obrázek 2 znázorňuje pokrytí prostoru detektorem. Mějte na paměti, že instalací detektoru mimo určenou výšku 2,4 m má za následek změnu dosahu detektoru.

SK

Detektor AMBER umožňuje zistiť pohyb v chránenom priestore.

VLASTNOSTI

- Dvojitý pirelement.
- Digitálny algoritmus detekcie pohybu.
- Digitálna kompenzácia teploty.
- Nízky odber prúdu.
- Signalizačná LED-ka.
- Sabotážna ochrana pred otvorením krytu.

DOSKA ELEKTRONIKY

① červená LED-ka signalizuje:
– alarm – svieti počas dvoch sekúnd;
– štartovací režim – rýchlo bliká.
② pirelement.
③ jumper L na zapnutie/vypnutie LED-ky. LED-ka je zapnutá, keď je jumper nasadený.
④ jumper S na nastavenie citlivosti detektora:
– nasadený jumper – vysoká citlivosť;
– bez jumpera – normálna citlivosť.
⑤ sabotážny kontakt (NC).
⑥ svorky:
+12V – vstup napájania +12 V DC (±15%);
COM – zem;
NC – relé (NC);
TMP – tamper.

ROZSAH DETEKCIE

Rozsah detekcie detektora zobrazuje obrázok 2. Treba pamätať, že montáž v inej výške ako 2,4 metra, má negatívny vplyv na rozsah detekcie detektora.

GR

Ο ανιχνευτής AMBER ανιχνεύει κίνηση στην προστατευόμενη περιοχή.

ΧΑΡΑΚΤΗΡΙΣΤΙΚΑ

- Διπλό πυροηλεκτρικό στοιχείο.
- Αλγόριθμος ψηφιακής ανάλυσης κίνησης.
- Ψηφιακός ισοσταθμιστής θερμοκρασίας.
- Χαμηλή κατανάλωση ρεύματος.
- Ενδεικτικό LED.
- Προστασία ανοίγματος καλύμματος.

ΗΛΕΚΤΡΟΝΙΚΗ ΠΛΑΚΕΤΑ

① Κόκκινο LED επισήμανσης:
– Συναγερμός – Αναμμένο για 2 δευτερόλεπτα.
– Προθέρμανση – Γρήγορο αναβόσβημα.
② Πυροηλεκτρικός αισθητήρας.
③ Ακροδέκτες L για ενεργοποίηση/απενεργοποίηση του LED επισήμανσης. (Το LED επισήμανσης ενεργοποιείται με τους ακροδέκτες βραχυκυκλωμένους).
④ Ακροδέκτες S για την ρύθμιση της ευαισθησίας:
– Βραχυκυκλωμένοι ακροδέκτες = υψηλή ευαισθησία;
– Ανοιχτοί ακροδέκτες = Κανονική ευαισθησία.
⑤ Επαφή προστασίας (NC).
⑥ Κλέμα:
+12V – Τροφοδοσία +12 V DC (±15%);
COM – κοινός – γείωση;
NC – ρελέ (NC);
TMP – επαφή προστασίας υλικού (tamper).

ΠΕΡΙΟΧΗ ΚΑΛΥΨΗΣ

Η περιοχή κάλυψης του αισθητήρα παρουσιάζεται στο σχεδιάγραμμα 2. Θα πρέπει να έχετε κατά νου ότι η τοποθέτηση σε οποιοδήποτε άλλο ύψος εκτός των 2.4 μέτρων θα επηρεάσει δυσμενώς την περιοχή κάλυψης του αισθητήρα.

HU

Az AMBER érzékelő a védett területen belüli mozgás érzékelésére alkalmas.

TULAJDONSÁGOK

- Duálelemes pyroelektromos érzékelő.
- Digitális mozgásérzékelési algoritmus.
- Digitális hőmérsékletkompenzáció.
- Alacsony áramfogyasztás.
- Jelző LED.
- Fedél eltávolítása elleni szabotázsvédelem.

ÁRAMKÖRI LAP

① piros színű jelző LED:
– riasztás – BE 2 mp-re;
– bemelegedés – gyors villogás.
② pyroelektromos érzékelő.
③ L érintkezők – jelző LED engedélyezése/tiltása. A jelző LED működése az érintkezők rövidrezárt állapotában van engedélyezve.
④ S érintkezők – érzékelő érzékenységének beállítása:
– Érintkezők rövidrezárva – magas érzékenység;
– Érintkezők nyitva – normál érzékenység.
⑤ szabotázskapcsoló (NC).
⑥ csatlakozók:
+12V – tápfeszültség bemenet +12 V DC (±15%);
COM – közös föld;
NC – relé (NC);
TMP – szabotázskapcsoló.

ÉRZÉKELÉSI TERÜLET

Az érzékelő érzékelési területét a 2. ábra mutatja. Az érzékelő, minden az ajánlott 2.4 m-es szerelési magasságtól eltérő magasságban történő felszerelése hátrányosan befolyásolja az érzékelő által lefedett területet.

PL

MONTAŻ

Nie należy dotykać pyroelementu, aby go nie zabrudzić.

1. Otworzyć obudowę.
2. Wyjąć płytkę z elektroniką.
3. Wykonać otwory pod wkręty i kabel w podstawie obudowy.
4. Przeprowadzić kabel przez wykonany otwór.
5. Przymocować podstawę obudowy do ściany (rys. 4).
6. Zamocować płytkę elektroniki.
7. Podłączyć przewody do odpowiednich zacisków.
8. Przy pomocy zworek ustawić parametry pracy czujki.
9. Zamknąć obudowę czujki.

URUCHOMIENIE

1. Włączyć zasilanie czujki. Dioda LED zacznie migać (jeśli kołki L są zwarte).
2. Kiedy dioda LED przestanie migać, przeprowadzić test zasięgu czujki, czyli sprawdzić, czy poruszanie się w nadzorowanym obszarze spowoduje uruchomienie przekaźnika alarmowego oraz zaświecenie diody.
3. W razie potrzeby zmienić czułość czujki (kołki S).

DANE TECHNICZNE

Napięcie zasilania	12 V DC ±15%
Pobór prądu w stanie gotowości	3 mA
Maksymalny pobór prądu	3 mA
Dopuszczalne obciążenie styków przekaźnika (rezystancyjne)	40 mA / 16 V DC
Czas sygnalizacji alarmu	2 s
Czas rozruchu	ok. 120 s
Wykrywalna prędkość ruchu	0,3...3 m/s
Klasa środowiskowa wg EN50130-5	II
Zakres temperatur pracy	-30...+55 °C
Maksymalna wilgotność	93±3%
Zalecana wysokość montażu	2,4 m
Wymiary	48,5 x 66 x 36 mm
Masa	36 g

Deklaracja zgodności jest dostępna pod adresem www.satel.eu/ce

EN

INSTALLATION

Do not touch the pyroelectric sensor, so as not to soil it.

1. Remove the front cover.
2. Remove the electronics board.
3. Make the openings for screws and cable in the enclosure base.
4. Pass the cable through the prepared opening.
5. Fix the enclosure base to the wall (Fig. 4).
6. Fasten the electronics board.
7. Connect the wires to the corresponding terminals.
8. Using jumpers, set the working parameters of the detector.
9. Replace the cover.

START-UP

1. Power-up the detector. The LED will start blinking (if the L pins are shorted).
2. When the LED will stop blinking, carry out the detector range test, i.e. check that movement within the coverage area will activate the alarm relay and lighting of the LED.
3. If necessary, change the detector sensitivity (S pins).

SPECIFICATIONS

Supply voltage	12 V DC ±15%
Standby current consumption	3 mA
Maximum current consumption	3 mA
Relay contacts rating (resistive load)	40 mA / 16 V DC
Alarm signaling period	2 s
Warm-up period	approx. 120 s
Detectable speed	0.3...3 m/s
Environmental class according to EN50130-5	II
Operating temperature range	-30...+55 °C
Maximum humidity	93±3%
Recommended installation height	2.4 m
Dimensions	48,5 x 66 x 36 mm
Weight	36 g

The declaration of conformity may be consulted at www.satel.eu/ce

DE

MONTAGE

Berühren Sie das Pyroelement nicht, um es nicht zu verschmutzen.

1. Öffnen Sie das Gehäuse.
2. Nehmen Sie die Elektronikplatine heraus.
3. Führen Sie in der hinteren Gehäusewand Öffnungen für Kabel und Schrauben aus.
4. Ziehen Sie das Kabel durch die ausgeführte Öffnung.
5. Befestigen Sie das Hinterteil des Gehäuses an der Wand (Abb. 4).
6. Montieren Sie die Elektronikplatine.
7. Schließen Sie die Leitungen an entsprechende Klemmen an.
8. Stellen Sie mit Hilfe der Steckbrücken die Betriebsparameter des Melders ein.
9. Schließen Sie das Gehäuse des Melders.

INBETRIEBNAHME

1. Schalten Sie die Stromversorgung des Melders ein. Die LED fängt an zu blinken (wenn die Pins L kurzgeschlossen sind).
2. Nachdem der Melder Betriebsbereitschaft gemeldet hat (die Diode LED hört auf zu blinken), testen Sie die Reichtweite des Melders, d.h. prüfen, ob eine Bewegung im überwachten Bereich das Alarmrelais auslöst und die Diode einschaltet.
3. Ändern Sie bei Bedarf die Empfindlichkeit des Melders (Pins S).

TECHNISCHE DATEN

Spannungsversorgung	12 V DC ±15%
Ruhestromaufnahme	3 mA
Max. Stromaufnahme	3 mA
Zulässige Belastung der Relaiskontakte (Widerstand)	40 mA / 16 V DC
Alarmdauer	2 s
Anlaufzeit	ca. 120 s
Erfassbare Bewegungsgeschwindigkeit	0,3...3 m/s
Umweltklasse gemäß EN50130-5	II
Betriebstemperaturbereich	-30...+55 °C
Max. Feuchtigkeit	93±3%
Empfohlene Montagehöhe	2,4 m
Abmessungen	48,5 x 66 x 36 mm
Gewicht	36 g

Die Konformitätserklärung kann unter folgender Adresse gefunden werden: www.satel.eu/ce

RU

МОНТАЖ

Чтобы не загрязнить пироэлемент, нельзя к нему прикасаться.

1. Откройте корпус.
2. Демонтируйте плату электроники.
3. Подготовьте отверстия под шурупы и кабель в задней стенке корпуса.
4. Проведите кабель через подготовленное отверстие.
5. Прикрепите заднюю стенку корпуса к стене (рис. 4).
6. Закрепите плату электроники.
7. Подключите провода к соответствующим клеммам.
8. С помощью перемычек установите рабочие параметры извещателя.
9. Закройте корпус извещателя.

ЗАПУСК

1. Включите питание извещателя. Светодиод начинает мигать (если установлена перемычка на штырьки L).
2. Когда светодиод перестает мигать, следует провести тест дальности действия извещателя, т.е. проверить, что движение в охраняемой зоне вызывает срабатывание сигнального реле и загорание светодиода.
3. Если необходимо, измените чувствительность извещателя (штырьки S).

ТЕХНИЧЕСКИЕ ДАННЫЕ

Напряжение питания	12 В DC ±15%
Потребление тока в режиме готовности	3 мА
Максимальное потребление тока	3 мА
Допустимая нагрузка на контактах реле (резистивная)	40 мА / 16 В DC
Длительность сигнала тревоги	2 с
Время запуска	прибл. 120 с
Обнаруживаемая скорость движения	0,3...3 м/с
Класс среды по EN50130-5	II
Диапазон рабочих температур	-30...+55 °C
Максимальная влажность	93±3%
Рекомендуемая высота установки	2,4 м
Размеры	48,5 x 66 x 36 мм
Масса	36 г

Декларации соответствия находятся на сайте www.satel.eu/ce

UA

ВСТАНОВЛЕННЯ

Рекомендується не доторкатися до піроелементу, щоб не забруднити його.

Слід:
1. Відкрити корпус.
2. Демонтувати плату електроніки.
3. Підготувати отвори під шурупи і кабелі у задній стінці корпусу.
4. Протягнути кабель через підготовлений отвір.
5. Прикріпити задню стінку корпусу до стіни (мал. 4).
6. Закріпити плату електроніки.
7. Під'єднати проводи до відповідних клем.
8. За допомогою перемичок встановити робочі параметри сповіщувача.
9. Закрити корпус сповіщувача.

ЗАПУСК

1. Ввімкніть живлення сповіщувача. Світлодіод почне мерехтіти (якщо встановлена перемичка на штирки L).
2. Коли світлодіод перестане мерехтіти, проведіть перевірку радіусу дії сповіщувача, тобто перевірте, чи призведе рух у зоні, яка охороняється, до спрацьовування тривожного реле і до загорання світлодіоду.
3. При необхідності змініть чутливість сповіщувача (штирки S).

ТЕХНІЧНІ ДАНІ

Напруга живлення	12 В DC ±15%
Споживання струму у стані готовності	3 мА
Максимальне споживання струму	3 мА
Допустиме навантаження на контактах реле (резистивне)	40 мА / 16 В DC
Тривалість сигналу тривоги	2 с
Час запуску	ок. 120 с
Викривальна швидкість руху	0,3...3 м/с
Клас робочого середовища по EN50130-5	II
Діапазон робочих температур	-30...+55 °C
Максимальна вологість	93±3%
Рекомендована висота встановлення	2,4 м
Габаритні розміри	48,5 x 66 x 36 мм
Вага	36 г

Декларації відповідності знаходяться на сайті www.satel.eu/ce

FR

INSTALLATION

Ne touchez pas le pyroélément pour ne pas le salir.

1. Ouvrir le boîtier.
2. Sortir la carte électronique.
3. Faire des traversées pour des vis et un câble dans l'embase du boîtier.
4. Faire passer le câble à travers le trou effectué.
5. Fixer l'embase du boîtier au mur (fig. 4).
6. Fixer la carte électronique.
7. Connecter les fils aux bornes correspondantes.
8. Régler des paramètres de fonctionnement du détecteur à l'aide des cavaliers.
9. Fermer le boîtier du détecteur.

MISE EN MARCHE

1. Mettre le détecteur sous tension. Le voyant LED commencera à clignotera (si les broches L sont fermées).
2. Lorsque le voyant LED cessera de clignoter faire le test de la portée du détecteur c'est-à-dire vérifier que le déplacement dans l'espace surveillé fera activer le relais d'alarme et allumer le voyant.
3. Changer la sensibilité du détecteur, si nécessaire (broches S).

SPÉCIFICATIONS TECHNIQUES

Tension d'alimentation	12 V DC ±15%
Consommation de courant en veille	3 mA
Consommation maximale de courant	3 mA
Charge admissible de contacts du relais (résistante)	40 mA / 16 V DC
Durée de signalisation d'alarme	2 s
Durée de démarrage	approx.120 s
Vitesse détectable du mouvement	0,3...3 m/s
Classe environnementale selon EN50130-5	II
Températures de fonctionnement	-30...+55 °C
Humidité maximal	93±3%
Hauteur de montage recommandée	2,4 m
Dimensions	48,5 x 66 x 36 mm
Poids	36 g

La déclaration de conformité peut être consultée sur le site : www.satel.eu/ce

NL

INSTALLATIE

Raak de pyro elektrische sensor niet aan, zodat deze niet vuil wordt.

1. Open de behuizing.
2. Verwijder de print.
3. Maak openingen voor de schroeven en kabel in de achterkant van de behuizing.
4. Voer de kabel in, in de daarvoor gemaakte opening.
5. Schroef de behuizing op de muur (Fig. 4).
6. Maak de print vast.
7. Sluit de bekabeling aan op de corresponderende aansluitingen.
8. Gebruik de jumpers om de juiste werking parameters in te stellen voor de detector.
9. Sluit de behuizing van de detector.

OPSTARTEN

1. Schakel de voeding van de detector in. De LED zal starten met knipperen (indien de L pins gesloten zijn).
2. Wanneer de detector in de werking status komt (de LED zal stopen met knipperen), voer dan de detector looptest uit, bijvoorbeeld controleer dat beweging in het detectie gebied het alarm relais activeert en de LED aangaat.
3. Indien nodig verander de gevoeligheid van de detector (S pins).

SPECIFICATIES

Voeding voltage	12 V DC ±15%
Stand-by verbruik	3 mA
Maximaal verbruik	3 mA
Relais contacten waarde (belasting)	40 mA / 16 V DC
Alarm signaleringstijd	2 s
Opwarmtijd	ongeveer 120 s
Detectie snelheid	0.3...3 m/s
Standaard overeenkomend met EN50130-5	II
Werkingstemperatuur	-30...+55 °C
Maximale luchtvochtigheid	93±3%
Aanbevolen installatie hoogte	2.4 m
Afmetingen	48,5 x 66 x 36 mm
Gewicht	36 g

De overeenstemmingsverklaring is beschikbaar op www.satel.eu/ce

3

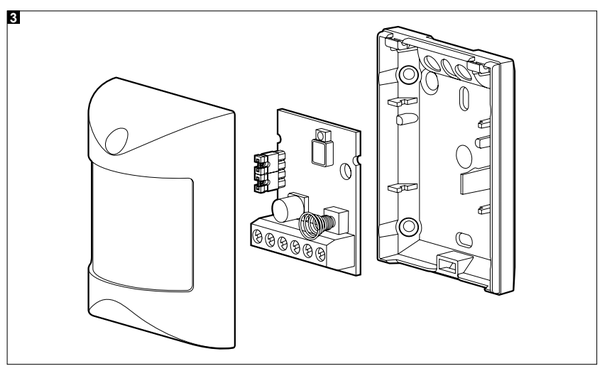

IT

MONTAGGIO

Il piroelemento, non deve essere toccato per evitare la sua contaminazione.

1. Aprire l'alloggiamento.
2. Rimuovere la scheda elettronica.
3. Praticare sulla base dell'alloggiamento i fori per le viti ed il cavo.
4. Far passare il cavo attraverso il foro praticato.
5. Fissare la base dell'alloggiamento alla parete (dis. 4).
6. Fissare la scheda elettronica.
7. Collegare i cavi ai relativi morsetti.
8. Attraverso l'ausilio dei jumper, regolare i parametri operativi del rilevatore.
9. Chiudere l'alloggiamento del rilevatore.

ACCENSIONE

1. Inserire l'alimentazione del rilevatore. Il LED inizia a lampeggiare (se i pin L sono cortocircuitati).
2. Quando il LED smette di lampeggiare, effettuare il test del campo di copertura, cioè a dire, controllare se i movimenti all'interno dell'area supervisionata provocano l'attivazione del relè di allarme e l'accensione del LED.
3. Nel caso si rendesse necessario, modificare la sensibilità del rilevatore (pin, S).

SPECIFICHE TECNICHE

Tensione di alimentazione	12 V DC ±15%
Assorbimento energetico in stato di pronto	3 mA
Assorbimento energetico massimo	3 mA
Carico massimo ammissibile dei contatti dei relè (carico resistivo)	40 mA / 16 V DC
Tempo di segnalazione di allarme	2 s
Tempo di inizializzazione	circa 120 s
Velocità di movimento rilevabile	0,3...3 m/s
Classe ambientale secondo EN50130-5	II
Range della temperatura di lavoro	-30...+55 °C
Umidità massima	93±3%
Altezza di montaggio consigliata	2,4 m
Dimensioni	48,5 x 66 x 36 mm
Peso	36 g

La dichiarazione di conformità può essere consultata sul sito: www.satel.eu/ce

ES

INSTALACIÓN

Está prohibido tocar el pirosensor para no ensuciarlo.

1. Abrir la caja.
2. Retirar la placa electrónica.
3. Hacer orificios adecuados para los tornillos y un cable en la base de la caja.
4. Pasar el cable por el orificio realizado.
5. Fijar el panel posterior de la caja a la pared (fig. 4).
6. Fijar la placa electrónica.
7. Conectar los cables a los contactos convenientes.
8. Ajustar los parámetros de funcionamiento del detector a través de los jumpers.
9. Cerrar la caja del detector.

PUESTA EN MARCHA

1. Activar la alimentación del detector. El diodo LED empezará a parpadear (si los pins L están cerrados).
2. Cuando el diodo LED deje de parpadear, realizar la prueba, es decir, comprobar si algún movimiento en el objeto supervisado ocasionará la activación del relé de alarma y el encendido del diodo.
3. En caso de necesidad cambiar la sensibilidad del detector (pins S).

DATOS TÉCNICOS

Tensión de alimentación	12 V DC ±15%
Consumo de corriente en modo de espera	3 mA
Consumo máximo de corriente	3 mA
Capacidad de carga de contactos de relé (resistencia)	40 mA / 16 V DC
Tiempo de señalización de alarma	2 s
Tiempo de arranque	ok. 120 s
Velocidad de movimiento detectable	0,3...3 m/s
Clase ambiental según EN50130-5	II
Temperatura operacional	-30...+55 °C
Humedad máxima	93±3%
Altura de instalación recomendada	2,4 m
Dimensiones	48,5 x 66 x 36 mm
Peso	36 g

Pueden consultar la declaración de conformidad en www.satel.eu/ce

CZ

MONTÁŽ

Nedotýkejte se pyroelemtu, abyste jej neznečistili.

1. Otevřete přední kryt.
2. Vyjměte desku s elektronickými součástkami.
3. Vytvořte příslušné montážní otvory pro šrouby a kabel v zadní části krytu.
4. Protáhněte kabel vytvořeným otvorem.
5. Upevněte zadní část krytu přímo na stěnu (Obr. 4).
6. Nasaďte a upevněte desku s elektronickými součástkami.
7. Připojte vodiče k příslušným svorkám.
8. Pomocí propojek nastavte pracovní parametry detektoru.
9. Uzavřete kryt detektoru.

UVEDENÍ DO PROVOZU

1. Zapněte napájení detektoru. LED kontrolka začne blikat (pokud je propojka nasazena na pinu L).
2. Po vstoupení detektoru do pracovního režimu (LED kontrolka přestane blikat), proveďte test dosahu detektoru, tzn. zkontrolujte, zda pohyb v hlídaném prostoru aktivuje poplachové relé a dojde k rozsvícení LED kontrolky.
3. V případě nutnosti změňte citlivost detektoru (piny S).

SPECIFIKACE

Napájecí napětí	12V DC ±15%
Proudová spotřeba detektoru, klidový stav	3 mA
Proudová spotřeba detektoru, maximální	3 mA
Zatížitelnost kontaktů relé (odporově)	40mA / 16V DC
Doba signalizace poplachu	2 s
Doba spouštění	přibližně 120 s
Detekovatelná rychlost pohybu	0,3…3 m/s
Třída prostředí dle EN50130-5	II
Rozsah pracovních teplot	-30… +55 °C
Maximální relativní vlhkost	93±3%
Doporučená výška montáže	2,4 m
Rozměry	48,5 x 66 x 36 mm
Hmotnost	36 g

Modřanská 80, 147 00 Praha 4, ČR
Tel. / Fax: 272 770 148, 272 770 149
e-mail: euroalarm@euroalarm.cz
technická pomoc: ezs@euroalarm.cz
www: www.euroalarm.cz

Prohlášení o shodě je k dispozici na www.satel.eu/ce

4

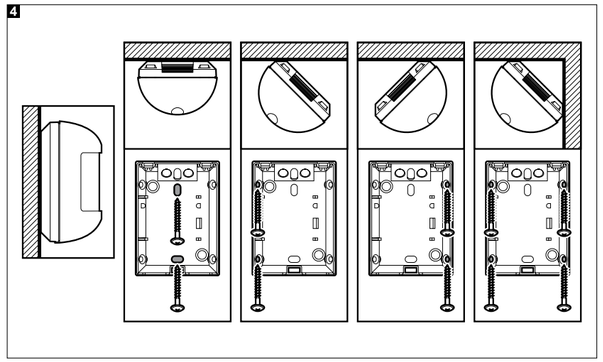

SK

MONTÁŽ

Je zakázané dotýkať sa pirelementu, aby sa neznečistil.

1. Otvoriť kryt.
2. Vybrať dosku s elektronikou.
3. Do zadnej časti krytu urobiť otvory pre skrutky a kábel.
4. Pretiahnuť kábel cez otvor.
5. Pripevniť zadnú časť krytu na stenu (obr. 4).
6. Pripevniť dosku elektroniky.
7. Pripojiť vodiče na zodpovedajúce svorky.
8. Pomocou jumperov nastaviť parametre činnosti detektora.
9. Zatvoriť kryt detektora.

Spustenie

1. Zapnúť napájanie detektora. LED-ka začne blikať (ak je nasadený jumper L).
2. Keď LED-ka prestane blikať, vykonať test dosahu, čiže skontrolovať, či pohybovanie sa v kontrolovanom priestore spôsobí spustenie alarmového relé a zasvietenie LED-ky.
3. V prípade potreby zmeniť citlivosť detektora (jumper S).

TECHNICKÉ INFORMÁCIE

Napätie napájania	12 V DC ±15%
Odber prúdu v pohotovostnom režime	3 mA
Maximálny odber prúdu	3 mA
Prípustné zaťaženie kontaktov relé	40 mA / 16 V DC
Čas signalizácie alarmu	2 s
Čas štartovacieho režimu	približne 120 s
Detekovaná rýchlosť pohybu	0,3...3 m/s
Trieda prostredia podľa EN50130-5	II
Pracovná teplota	-30...+55 °C
Maximálna vlhkosť ovzdušia	93±3%
Odporúčaná výška montáže	2,4 m
Rozmery	48,5 x 66 x 36 mm
Hmotnosť	36 g

HDSecurity s.r.o.
Hviezdna 38, 821 06 Bratislava, SR
tel. +421 (0)2 45259074, fax +421 (0)2 45259073
e-mail: info@hdsecurity.sk, www.hdsecurity.sk

Vyhlásenie o zhode si možno pozrieť na www.satel.eu/ce

GR

ΕΓΚΑΤΑΣΤΑΣΗ

Μην αγγίζεται το πυροηλεκτρικό στοιχείο, για να μην το λερώσετε.

1. Αφαιρέστε το μπροστινό κάλυμμα.
2. Αφαιρέστε την ηλεκτρονική πλακέτα.
3. Δημιουργήστε τα ανοίγματα για βίδες και καλώδια στην βάση.
4. Περάστε το καλώδιο από το άνοιγμα που προετοιμάσατε.
5. Στηρίξτε την βάση στον τοίχο (Σχεδ. 4).
6. Επανατοποθετήσατε την ηλεκτρονική πλακέτα.
7. Συνδέστε τα καλώδια στις αντίστοιχες κλέμες.
8. Χρησιμοποιώντας γέφυρες (βραχυκυκλωτήρες), ρυθμίστε τις παραμέτρους λειτουργίας.
9. Τοποθετήστε το μπροστινό κάλυμμα.

ΕΚΚΙΝΗΣΗ

1. Τροφοδοτήστε τον ανιχνευτή. Το LED Θα αρχίσει να αναβοσβήνει (Αν οι ακροδέκτες L είναι βραχυκυκλωμένοι).
2. Όταν το LED σταματήσει να αναβοσβήνει, πραγματοποιήστε τον έλεγχο της περιοχής κάλυψης του ανιχνευτή, επισήμανση. Η κίνηση μέσα στα όρια της περιοχής κάλυψης θα ενεργοποίηση το ρελέ συναγερμού και θα ανάψει το LED.
3. Αν κρίνετε απαραίτητο αλλάξτε την ευαισθησία του ανιχνευτή (Ακροδέκτες S).

ΠΡΟΔΙΑΓΡΑΦΕΣ

Τάση τροφοδοσίας	12 V DC ±15%
Κατανάλωση ρεύματος σε αναμονή	3 mA
Μέγιστη κατανάλωση ρεύματος	3 mA
Μέγιστο φορτίο επαφής ρελέ	40 mA / 16 V DC
Διάρκεια σήμανσης συναγερμού	2 s
Χρόνος προθέρμανσης	approx. 120 s
Ανιχνεύσιμη ταχύτητα	0.3...3 m/s
Περιβαλλοντική κατηγορία σύμφωνα με την οδηγία EN50130-5	II
Φάσμα θερμοκρασίας λειτουργίας	-30...+55 °C
Μέγιστη υγρασία	93±3%
Συνιστώμενο ύψος τοποθέτησης	2.4 m
Διαστάσεις	48,5 x 66 x 36 mm
Βάρος	36 g

Για την δήλωση συμμόρφωσης μπορείτε να συμβουλευτείτε την ιστοσελίδα www.satel.eu/ce

HU

FELSZERELÉS

Ne érintse meg a pyroelektromos érzékelőt és ne piszkolja be azt.

1. Távolítsa le az érzékelő fedelét.
2. Távolítsa el az áramköri lapot.
3. Készítse el a csavarok és a kábel átvezetésére szolgáló nyílásokat a ház hátoldalán.
4. Vezesse keresztül a kábelt az előzőekben elkészített nyíláson.
5. Rögzítse a ház hátoldalát a falhoz (4. ábra).
6. Helyezze vissza az áramköri lapot.
7. Csatlakoztassa a vezetékeket a megfelelő sorkapcsokhoz.
8. A rövidzárak használatával állítsa be az érzékelő működési paramétereit.
9. Helyezze vissza az érzékelő házának fedelét.

ÜZEMBEHELYEZÉS

1. Kapcsolja be az érzékelő tápfeszültségét. A jelző LED elkezd gyorsan villogni (ha az „L" érintkezők rövidre vannak zárva).
2. Amikor a LED abbahagyja a villogást hajtsa végre az érzékelő által lefedett területen történő mozgással az érzékelő tesztelését (riasztásrelé és a jelző LED fényének aktiválása).
3. Amennyiben szükséges változtassa meg az érzékenységet („S" érintkezők).

TECHNIKAI ADATOK

Tápfeszültség	12 V DC ±15%
Készenléti áramfogyasztás	3 mA
Maximális áramfogyasztás	3 mA
Reléérintkezők névleges kapcsolási teljesítménye (ellenállás)	40 mA / 16 V DC
Riasztásjelzési idő	2 s
Bemelegedési periódus	kb. 120 s
Érzékelhető mozgási sebesség	0.3...3 m/s
Környezeti osztály az EN50130-5-nek megfelelően	II
Működési hőmérséklet tartomány	-30...+55 °C
Maximális páratartalom	93±3%
Ajánlott szerelési magasság	2.4 m
Méretek	48,5 x 66 x 36 mm
Tömeg	36 g

SATEL sp. z o.o.
ul. Schuberta 79; 80-172 Gdansk, POLAND
tel. +48 58 320 94 00; info@satel.pl; www.satel.eu

A megfelelőségi nyilatkozat elérhető a www.satel.eu/ce honlapon.